ТРАНСФОРМАТОРЫ СИЛОВЫЕ ДВУХОБМОТОЧНЫЕ С РПН ТИПА ТДН-10000:25000/110-У1(УХЛ1)

- Диапазон мощности - 10000÷25000 кВА
- Напряжения первичной обмотки ВН - 115кВ
- Регулирования напряжения РПН со стороны ВН - ±9х1,78%
- Климатическое исполнения - У1 или УХЛ1

Трансформатор силовой трехфазный двухобмоточный с естественной циркуляцией масла и принудительной циркуляцией воздуха, с регулированием напряжения под нагрузкой (РПН), с диапазоном регулирования ±9х1,78% со стороны ВН. Автоматическое управление осуществляется от автоматического контроллера, поставляемого вместе с трансформатором. Применение трансформатора типа ТДН позволяет обеспечить потребителю надежное электроснабжение в течение всего срока эксплуатации.

СТРУКТУРА УСЛОВНОГО ОБОЗНАЧЕНИЯ ТДН-Х/110-У1(УХЛ1)

Т - Трансформатор трехфазный
Д - Принудительная циркуляция воздуха и естественная циркуляция масла
Н - С регулированием напряжения под нагрузкой (РПН)
Х - Номинальная мощность, кВА
110 - Класс напряжения 110, кВ
У1 или УХЛ1 - Климатическое исполнение и категория размещения по ГОСТ 15150

ТЕХНИЧЕСКИЕ ХАРАКТЕРИСТИКИ ТРАНСФОРМАТОРОВ ТИПА ТДН-10000:25000/110-У1(УХЛ1)

Тип трансформатора	Номинальная мощность, кВА	Номинальное напряжение, кВ		Схема и группа соединения обмоток	Потери, кВт		Напряжение короткого замыкания, %	Ток Х.Х., %
		ВН	НН		Х.Х.	К.З.		
ТДН-10000/110(Ал)	10000	115	6,6; 11	Ун/Д-11	10	58	10,5	0,2
ТДН-16000/110	16000				13	79,5	10,5	0,2
ТДН-25000/110	25000				17	120	10,5	0,2

ГАБАРИТНЫЕ РАЗМЕРЫ ТРАНСФОРМАТОРОВ ТИПА ТДН-10000:25000/110-У1(УХЛ1)

Тип трансформатора	Габаритные размеры, мм											Масса, кг		
	L	B	H	H1	H2	A	N	N1	K	b	b1	Полная	Трансп.	Масла
ТДН-10000/110(Ал)	5095	3140	5010	3152	445	660	1070		400	440	435	28300	24800	9000
ТДН-16000/110	5000	3600	4820	2876	650	790	1070		400	449	450	32300	27250	8150
ТДН-25000/110	5515	3790	5080	3133	660	955	1060	1100	400	510	560	45000	38000	11500

ГАБАРИТНЫЕ РАЗМЕРЫ ТРАНСФОРМАТОРОВ ТИПА ТДН-10000:25000/110-У1(УХЛ1)

Габаритные размеры трансформаторов типа ТДН-10000/110-у1 (уХ/1).

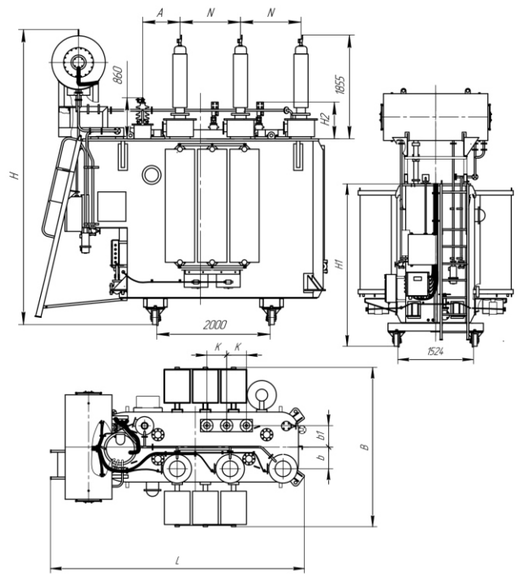

Габаритные размеры трансформаторов типа ТДН-16000/110-у1 (уХ/1).

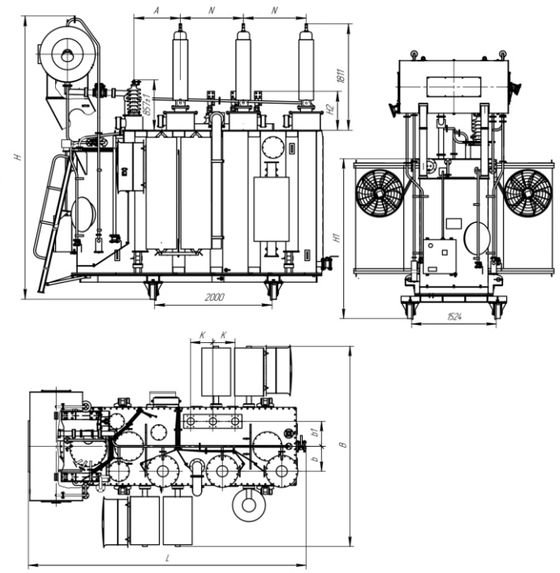

Габаритные размеры трансформатора типа ТДН-25000/110-у1 (уХ/1).

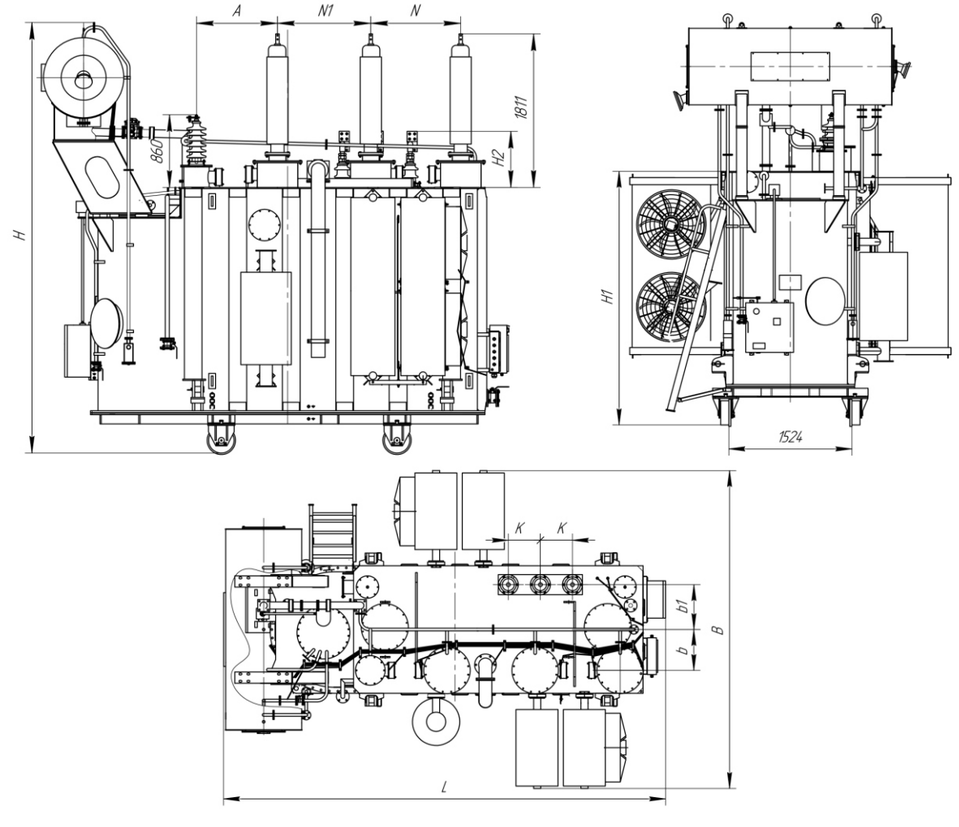

ТРАНСФОРМАТОРЫ СИЛОВЫЕ ТРЕХОБМОТОЧНЫЕ С РПН ТИПА ТДТН 10000÷16000/110-У1 (УХЛ1)

- Диапазон мощности - 10000-16000 кВА
- Напряжение первичной обмотки ВН - 115кВ
- Напряжение обмотки СН - 38,5 кВ
- Регулирование напряжения РПН со стороны ВН -±9х1,78%
- Климатическое исполнение - У1 или УХЛ1

Трансформатор силовой трехфазный трехобмоточный с естественной циркуляцией масла и принудительной циркуляцией воздуха, с регулированием напряжения под нагрузкой (РПН), с диапазоном регулирования ±9х1,78% со стороны ВН, с переключением ответвлений без возбуждения (ПБВ), с диапазоном регулирования ±2х2,5% со стороны СН. Автоматическое управление осуществляется от автоматического контроллера, поставляемого вместе с трансформатором. Применение трансформатора типа ТДТН позволяет обеспечить потребителю надежное электроснабжение в течение всего срока эксплуатации.

СТРУКТУРА УСЛОВНОГО ОБОЗНАЧЕНИЯ ТДТН-Х/110/35-У1(УХЛ1)

Т - Трансформатор трехфазный
Д - С естественной циркуляцией масла и принудительной циркуляцией воздуха
Т - Трехобмоточный
Н - С регулированием напряжения под нагрузкой (РПН)
Х - Номинальная мощность, кВА
110 - Класс напряжения ВН, кВ
У1 или УХЛ1 - Климатическое исполнение и категория размещения по ГОСТ 15150

ТЕХНИЧЕСКИЕ ХАРАКТЕРИСТИКИ ТРАНСФОРМАТОРОВ ТИПА ТДТН-10000:16000/110-У1 (УХЛ1)

Тип трансформатора	Номинальная мощность, кВА	Номинальное напряжение, кВ			Схема и группа соединения обмоток	Потери, кВт		Напряжение короткого замыкания, %			Ток Х.Х., %
		ВН	СН	НН		Х.Х.	К.З.	ВН-СН	ВН-НН	СН-НН	
ТДТН-10000/110(Ал)	10000	115	38,5	6.6; 11	Ун/Ун/Д-0-11	11,5	76	10,5	17,5	6.5	0,2
ТДТН-16000/110(Cu)	16000					14	100	10,5	17,5	6.5	0,2

ГАБАРИТНЫЕ РАЗМЕРЫ ТРАНСФОРМАТОРОВ ТИПА ТДТН-10000:16000/110-У1 (УХЛ1)

Тип трансформатора	Габаритные размеры, мм											Масса, кг		
	L	B	H	HI	H2	H3	A	N	K	b	b_1	полная	трансп.	масла
ТДТН-10000/110(Ал)	5950	3424	5270	3320	730	445	1130	1170	400	505	530	34000	29000	13730
ТДТН-16000/110 (Cu)	5850	3790	5025	3081	730	690	1050	1150	400	502	520	38500	33100	12500

ГАБАРИТНЫЕ РАЗМЕРЫ ТРАНСФОРМАТОРОВ ТИПА ТДТН-10000/110-У1 (УХЛ1)

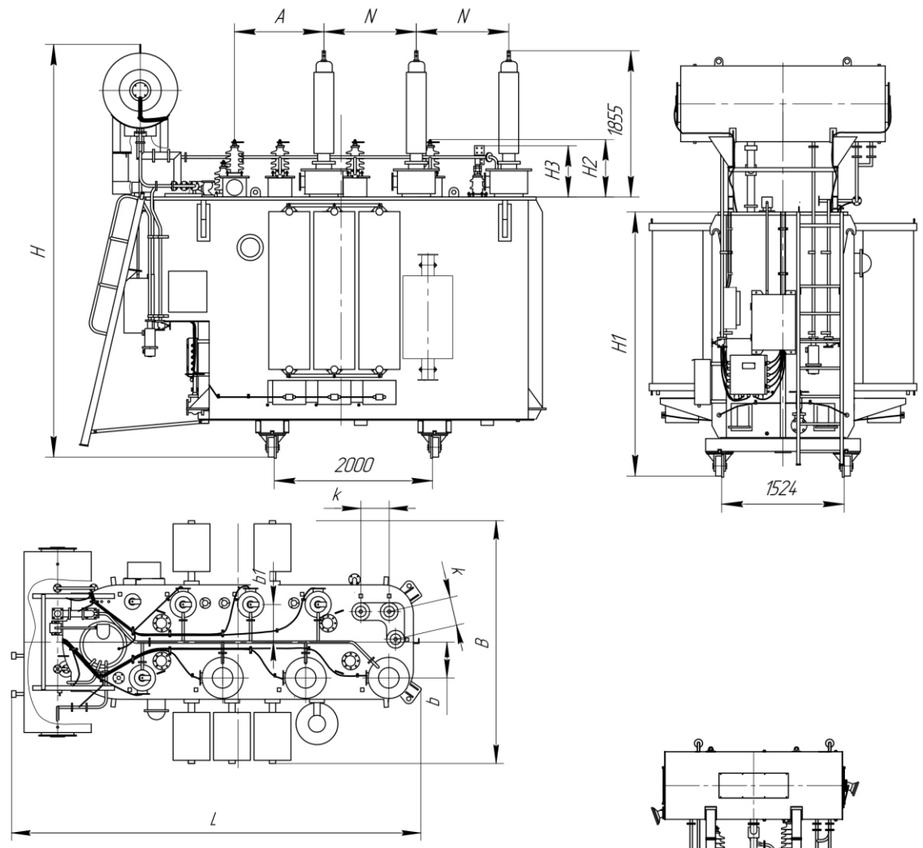

ГАБАРИТНЫЕ РАЗМЕРЫ ТРАНСФОРМАТОРОВ ТИПА ТДТН-16000/110-У1 (УХЛ1)

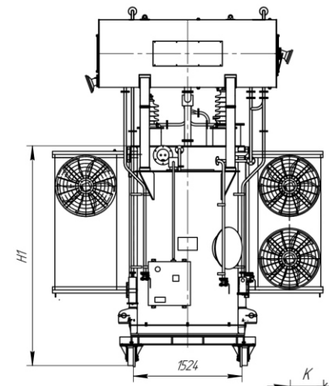

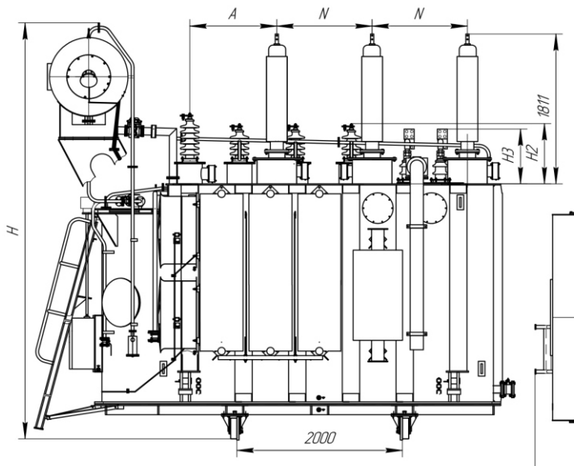

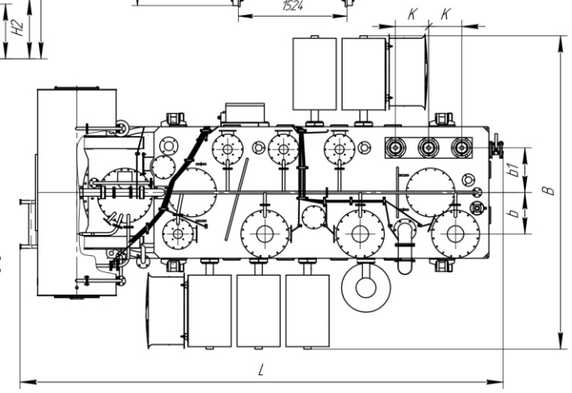

ТРАНСФОРМАТОРЫ СИЛОВЫЕ ДВУХОБМОТОЧНЫЕ С РАСЩЕПЛЕННЫМИ ОБМОТКАМИ НН, С РПН ТИПА ТРДН-25000÷80000/110-У1(УХЛ1)

- Диапазон мощности - 25000÷80000 кВА.
- Номинальное напряжение первичной обмотки ВН-115КВ.
- Номинальное напряжение обмотки НН - 6,6-6,6 (11,0-11,0) или 22-22кВ.
- Регулирования напряжения РПН со стороны ВН -±9х1,78%.
- Климатическое исполнения - У1 или УХЛ1

Трансформатор силовой трехфазный двухобмоточный с расщепленными обмотками НН, с естественной циркуляцией масла и принудительной циркуляцией воздуха, с регулированием напряжения под нагрузкой (РПН), с диапазоном регулирования ±9х1,78% со стороны ВН. Автоматическое управление осуществляется от автоматического контроллера, поставляемого вместе с трансформатором. Применение трансформатора типа ТРДН - обеспечить потребителю надежное электроснабжение в течение всего срока эксплуатации.

СТРУКТУРА УСЛОВНОГО ОБОЗНАЧЕНИЯ ТРДН-Х/110-У1(УХЛ1)

Т - Трансформатор трехфазный
Р - С расщепленной обмоткой НН
Д - Принудительная циркуляция воздуха и естественная циркуляция масла
Н - С регулированием напряжения под нагрузкой (РПН)
Х - Номинальная мощность, кВА
110 - Класс напряжения, кВ
У1 или УХЛ1 - Климатическое исполнение и категория размещения по ГОСТ 15150

ОСНОВНЫЕ ТЕХНИЧЕСКИЕ ХАРАКТЕРИСТИКИ ТРДН-25000:80000/110-У1 (УХЛ1)

Тип трансформатора	Номинальная мощность, кВА	Номинальное напряжение, кВ		Схема и группа соединения обмоток	Потери, кВТ		Напряжение короткого замыкания, %			Ток х.х., Io%
		ВН	НН		Х.Х.	К.З.	ВН-НН	ВН-НН1 (НН2)	НН1-НН2 не менее	
25 000	25 000	115	6,6-6,6 или 11,0-11,0	Ун/Д-Д-11-11	17	120	10,5	20,0	30,0	0,2
40 000	40 000				25	170				
63 000	63 000				46	245				
80 000	80 000		6,6-6,6 или 11,0-11,0; 22-22		53	310				

ГАБАРИТНЫЕ РАЗМЕРЫ

Тип трансформатора	Габаритные размеры, мм												Масса, тн		
	L	B	H	H1	H2	H3	H4	A	N	k	b	b1	полная	транспортная	масла
25 000	5515	3790	5080	3133	1811	860	660	955	1060	400	510	560	45	38	11,5
40 000	5640	4300	5420	3453				1020	1160		545	555	61	52,5	14,5
63 000	6230	4370	6255	3893				985	1230		577	640	78,5	66,5	16,8
80 000	6538	4500	6505	4140			600	1070	1295		640	650	92,3	80,5	22,2

ГАБАРИТНЫЕ РАЗМЕРЫ ТРДН-25000/110-У1 (УХЛ1)

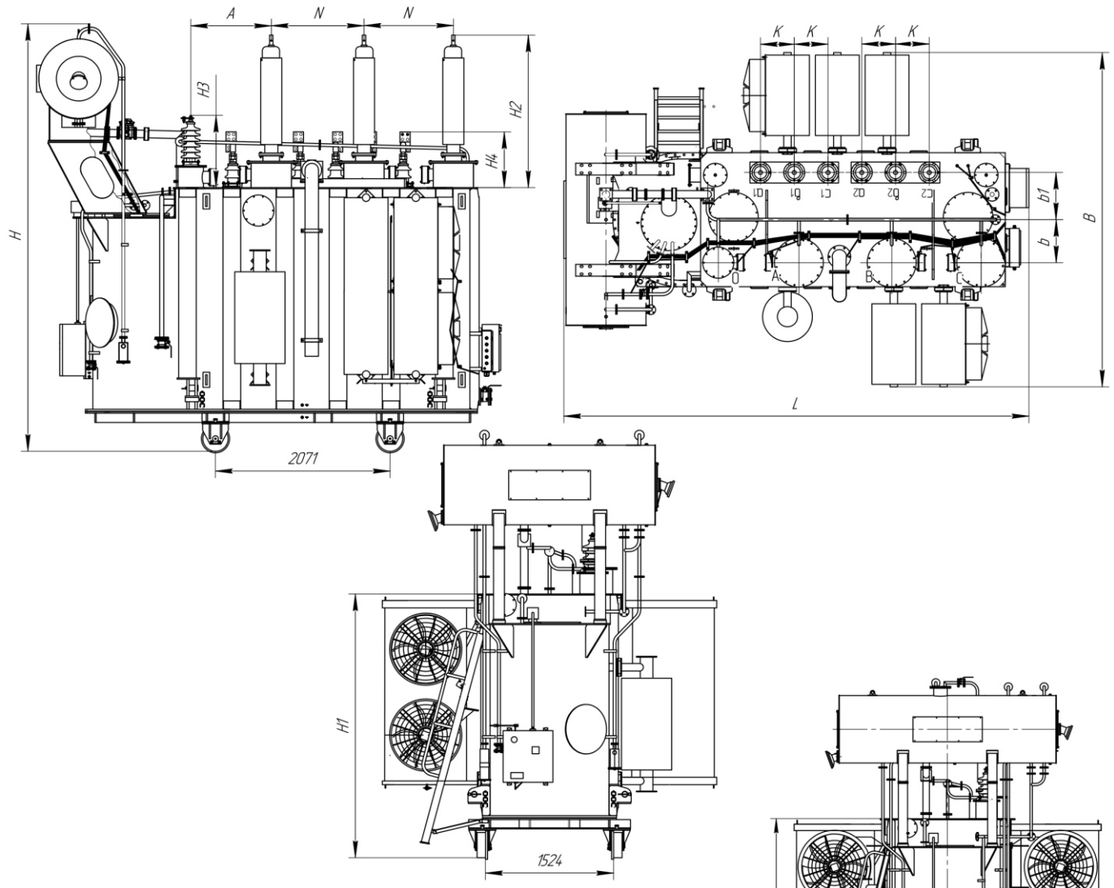

ГАБАРИТНЫЕ РАЗМЕРЫ ТРДН-40000/110-У1 (УХЛ1)

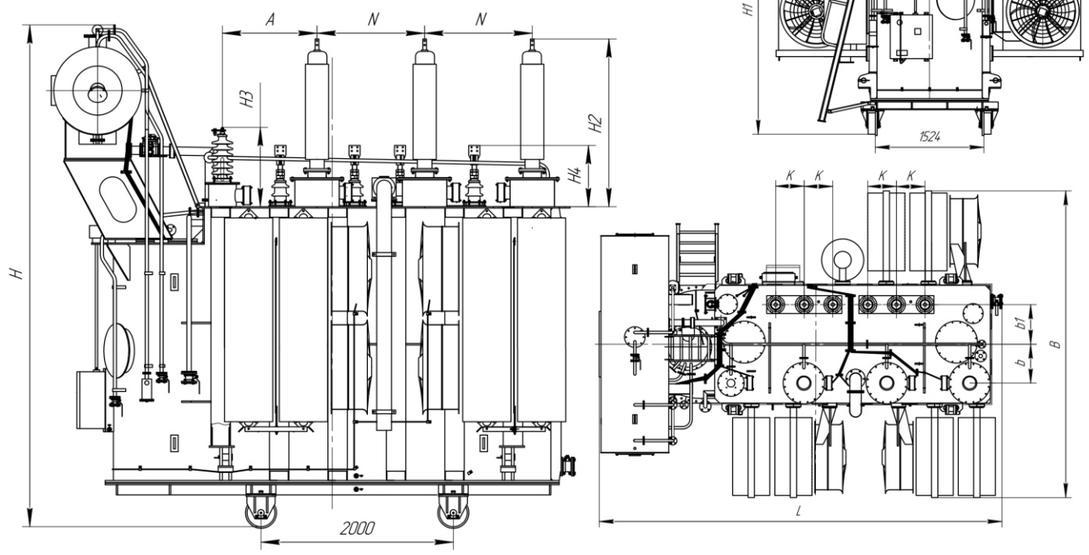

ГАБАРИТНЫЕ РАЗМЕРЫ ТРАНСФОРМАТОРОВ ТИПА ТРДН-63000/110-У1(УХЛ1)

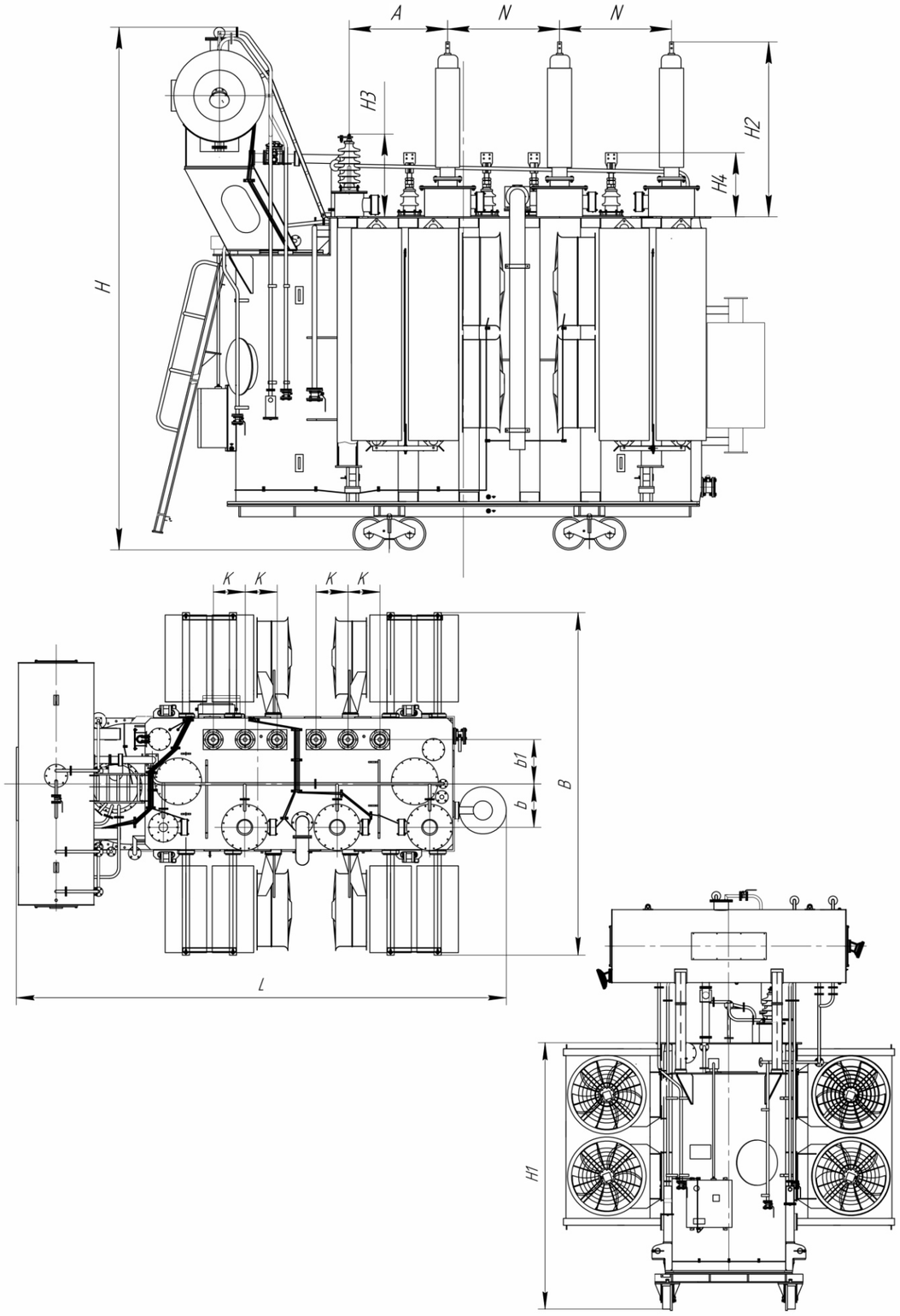

ГАБАРИТНЫЕ РАЗМЕРЫ ТРАНСФОРМАТОРОВ ТИПА ТРДН-80000/110-У1(УХЛ1)

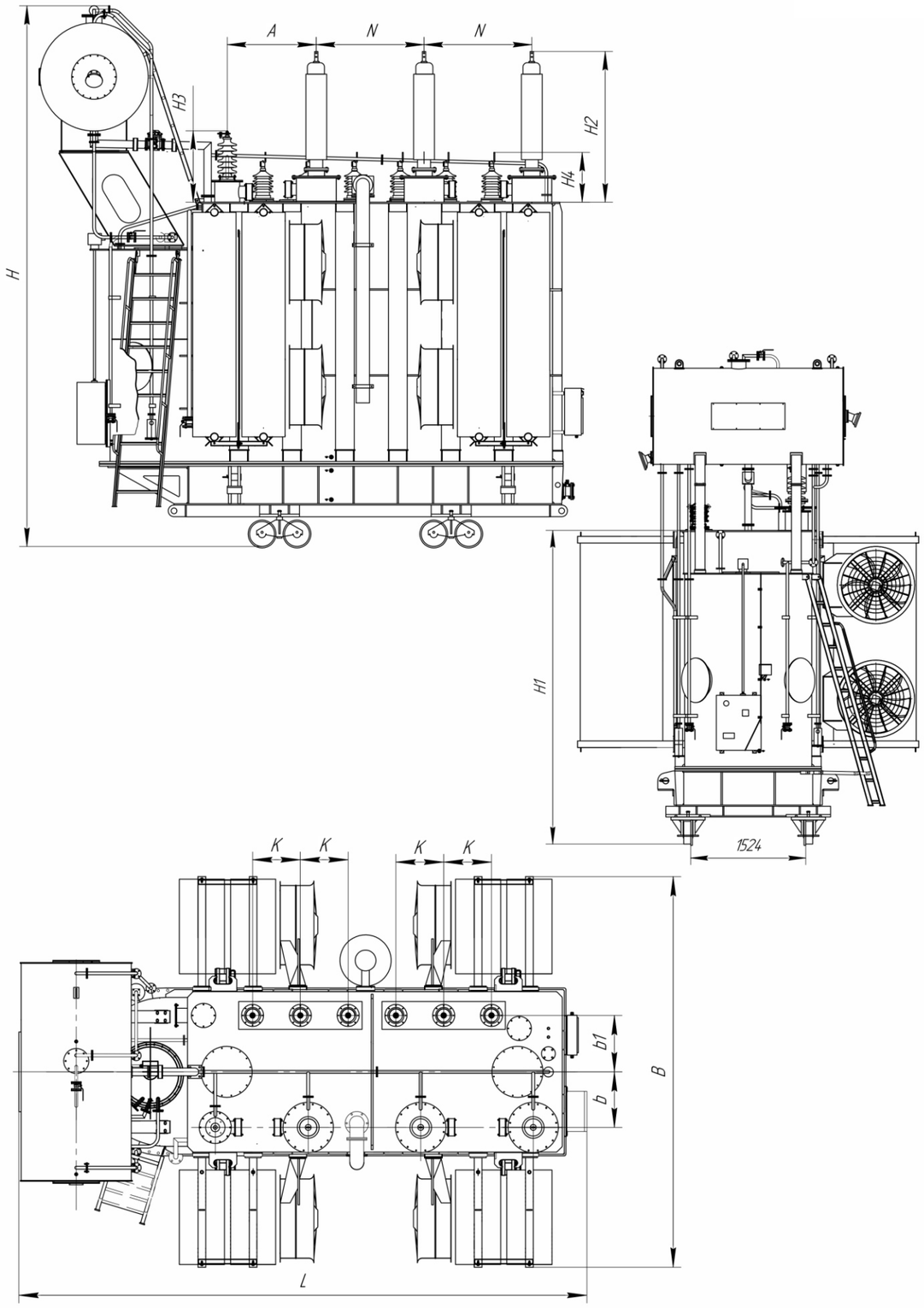

ТРАНСФОРМАТОРЫ СИЛОВЫЕ ТРЕХОБМОТОЧНЫЕ С РПН ТИПА ТДТН-25000÷63000/110-У1(УХЛ1)

- Диапазон мощности - 25000-63000 кВА.
- Номинальное напряжение первичной обмотки ВН-115кВ.
- Номинальное напряжение обмотки СН - 38,5кВ.
- Номинальное напряжение обмотки НН - 6,6 (11)кВ.
- Регулирование напряжения РПН со стороны ВН - ±9х1,78%.
- Климатическое исполнение - У1 или УХЛ1.

Трансформатор силовой трехфазный трехобмоточный с естественной циркуляцией масла и принудительной циркуляцией воздуха, с регулированием напряжения под нагрузкой (РПН), с диапазоном регулирования ±9х1,78% со стороны ВН, с переключением ответвлений без возбуждения (ПБВ), с диапазоном регулирования ±2х2,5% со стороны СН. Автоматическое управление осуществляется от автоматического контроллера, поставляемого вместе с трансформатором. Применение трансформатора типа ТДТН - обеспечить потребителю надежное электроснабжение в течение всего срока эксплуатации.

СТРУКТУРА УСЛОВНОГО ОБОЗНАЧЕНИЯ ТДТН-Х/110/35/10-У1 (УХЛ1)

Т - Трансформатор трехфазный
Д - С естественной циркуляцией масла и принудительной циркуляцией воздуха
Т - Трехобмоточный
Н - С регулированием напряжения под нагрузкой (РПН)
Х - Номинальная мощность, кВА
110 - Класс напряжения ВН, кВ
35 - Класс напряжения СН, кВ
У1 или УХЛ1 - Климатическое исполнение и категория размещения по ГОСТ 15150

ОСНОВНЫЕ ТЕХНИЧЕСКИЕ ХАРАКТЕРИСТИКИ ТДТН-25000-63000/110-У1 (УХЛ1)

Тип трансформатора	Номинальная мощность, кВА	Номинальное напряжение, кВ			Схема и группа соединения обмоток	Потери, кВТ		Напряжение короткого замыкания, %			Ток х.х. Io%
		ВН	СН	НН		Х.Х	К.З	ВН-СН	ВН-НН	СН-НН	
ТДТН - 25000	25 000	115	38,5	6,6;(11)	Ун/Ун/Д-0-11	20	140	10,5	17,5	6,5	0,2
ТДТН - 40000/110	40 000					35	200	10,5	17,5	6,5	
ТДТН - 63000/110	63 000					40	290	10,5	18,0	7,0	

МАССЫ ТДТН-25000-63000/110-У1 (УХЛ1)

Тип трансформатора	Масса, тн		
	полная	транспортная	масла
ТДТН - 25000	61,4	51,7	17,1
ТДТН - 40000/110	76,8	65	19,9
ТДТН - 63000/110	105,4	90	25,8

ГАБАРИТНЫЕ РАЗМЕРЫ ТРАНСФОРМАТОРОВ ТДТН-25000/110-У1(УХЛ1)

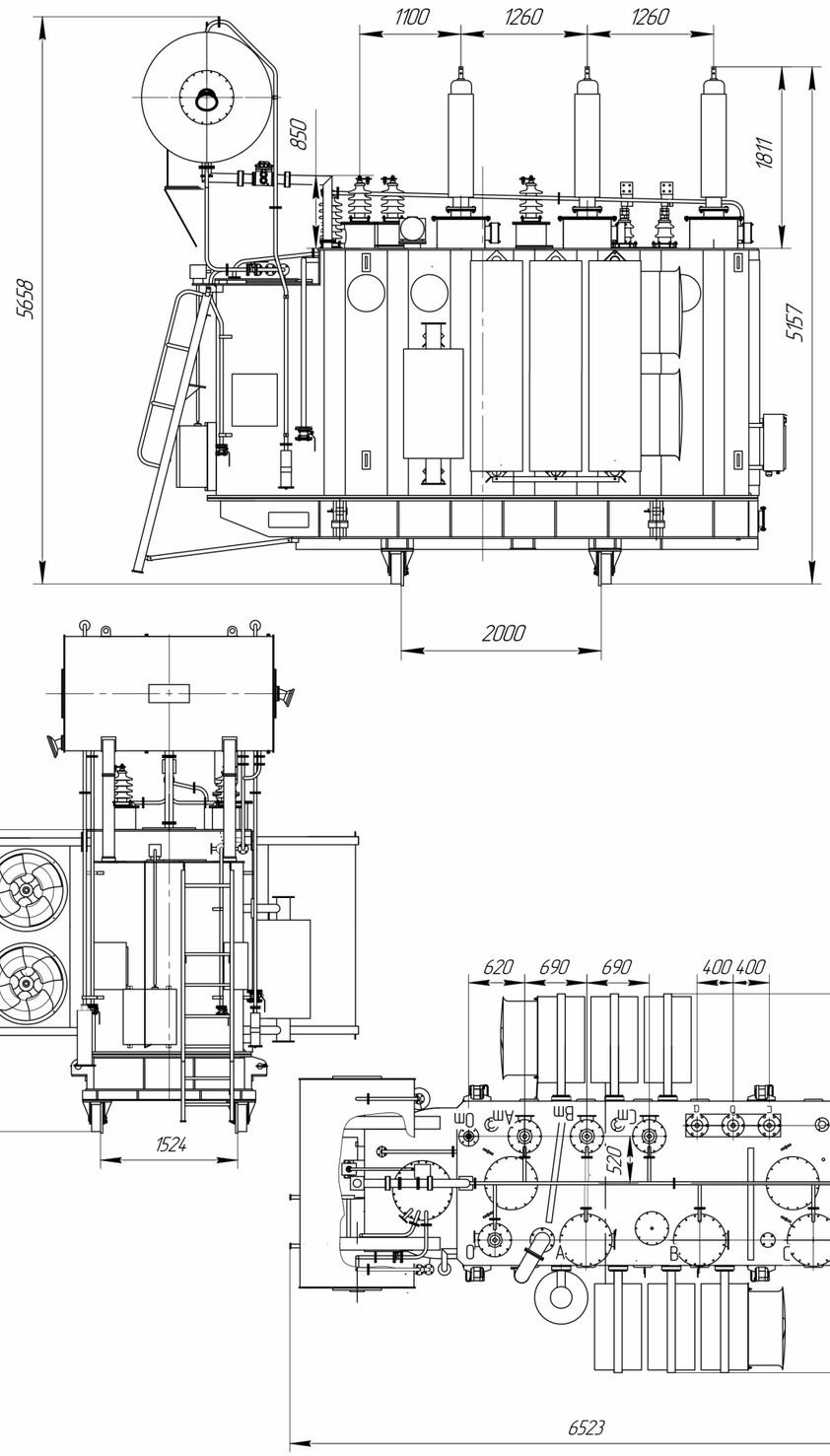

ГАБАРИТНЫЕ РАЗМЕРЫ ТРАНСФОРМАТОРОВ ТИПА ТДТН-40000/110-У1 (УХЛ1)

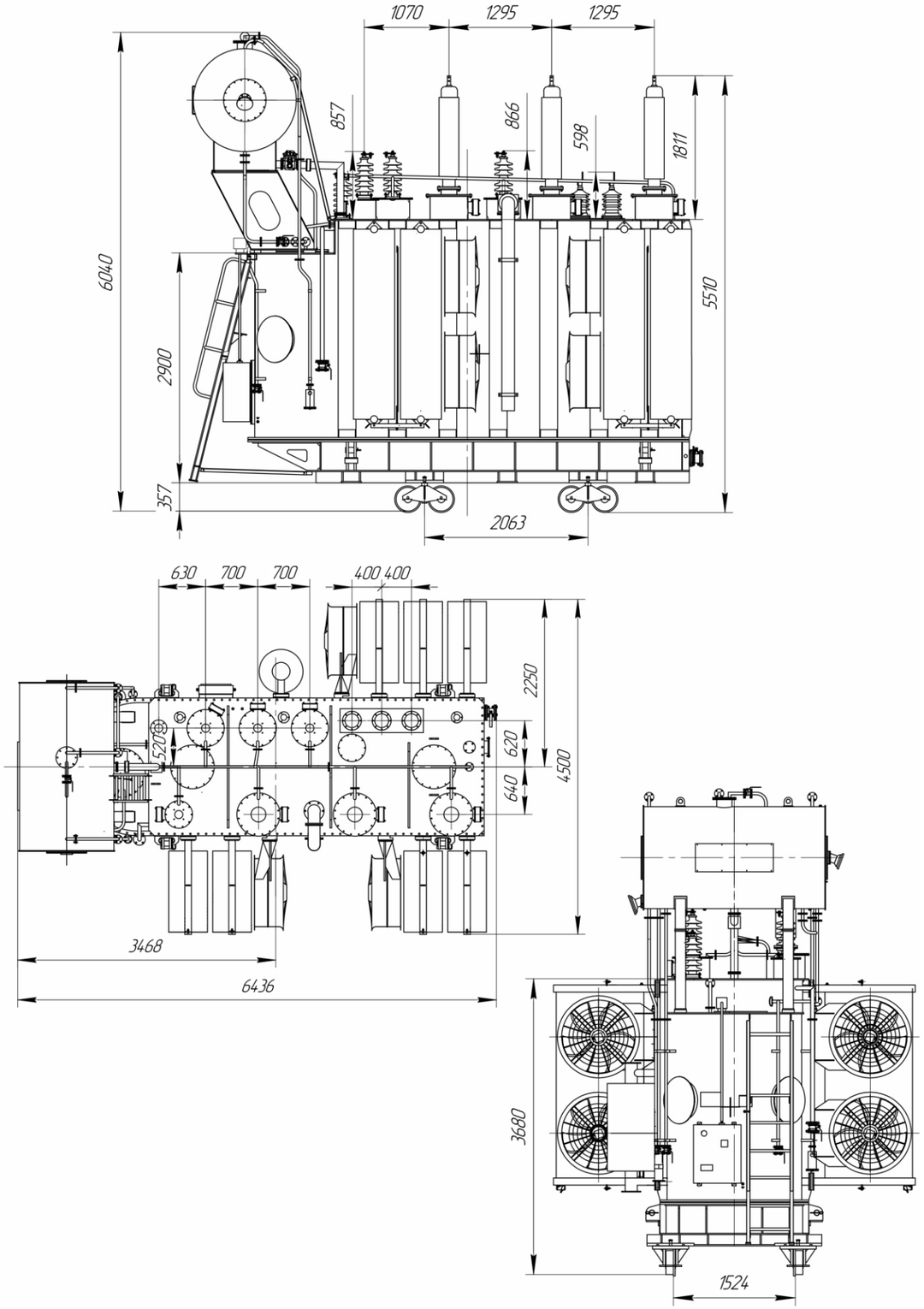
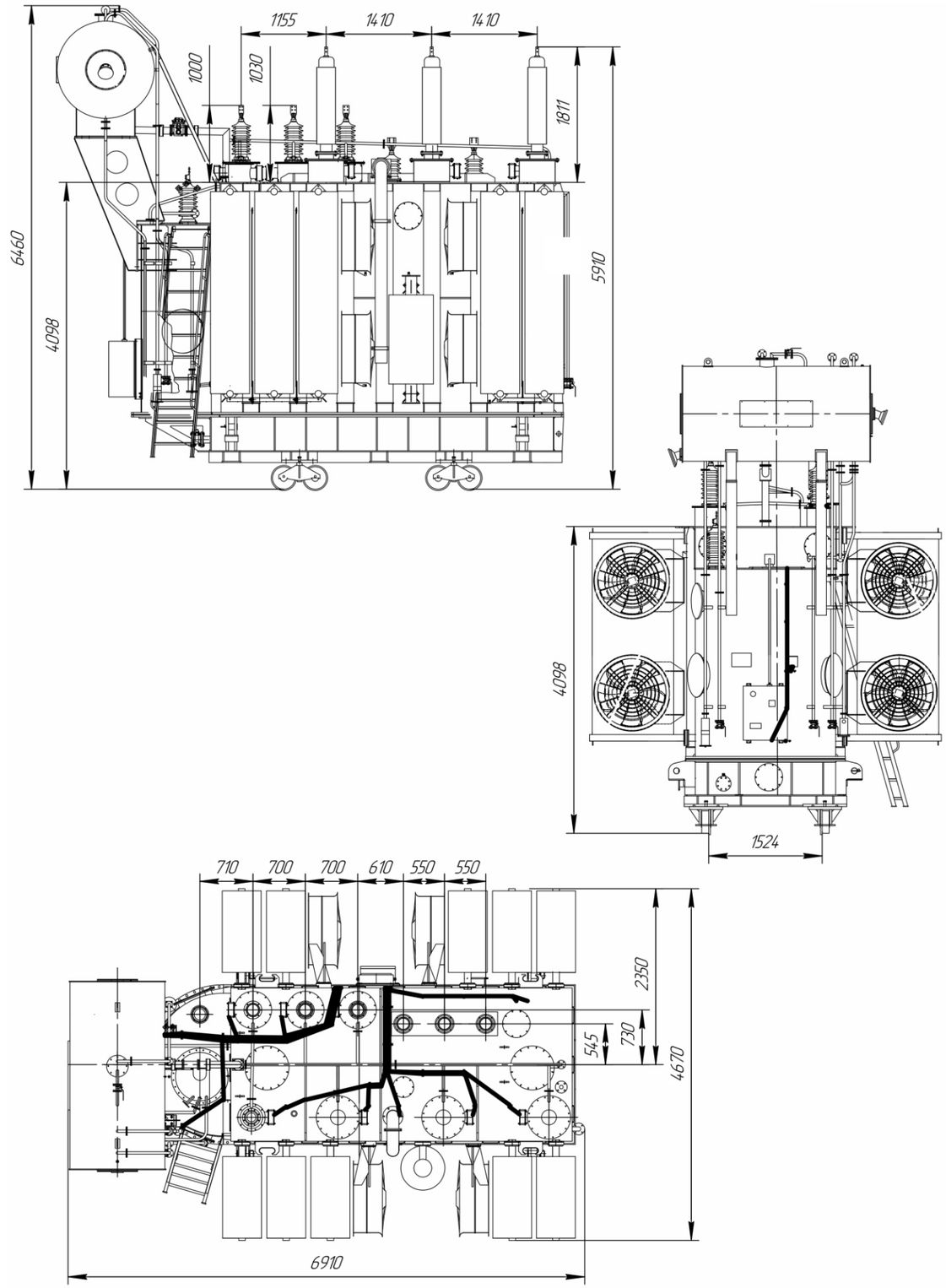
ГАБАРИТНЫЕ РАЗМЕРЫ ТРАНСФОРМАТОРОВ ТИПА ТДТН-63000/110-У1 (УХЛ1)